scaime

Вагові датчики — центральна опора
Тензодатчик - одноточковий

EP

2 ... 4 кг

- Алюмінієвий корпус, захист IP65
- Клас точності: 0,1 %
- Невелика висота
- Компенсація ексцентриситету навантаження

- *Алюмінієва конструкція, клас захисту IP65*
- *Клас точності: 0,1 %*
- *Низькопрофільна конструкція*
- *Компенсація зміщення центру навантаження*

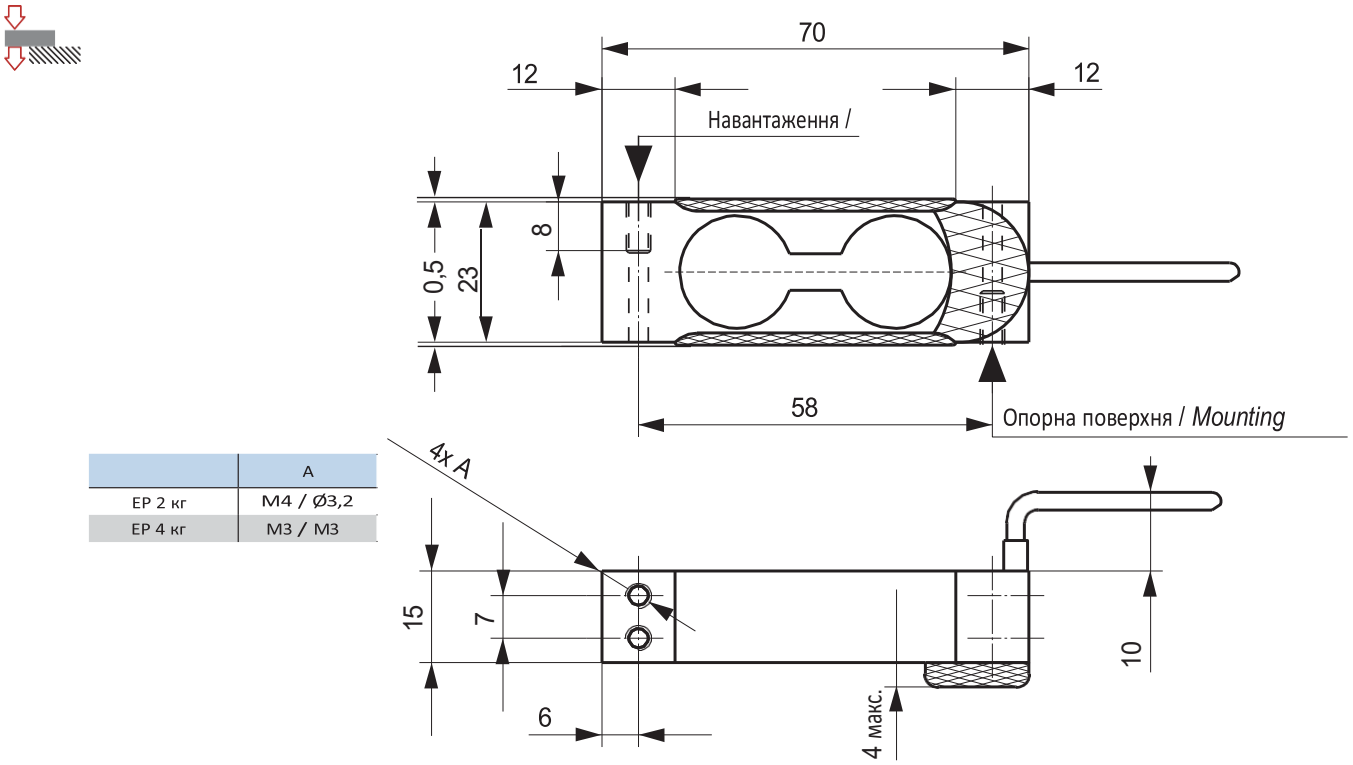

	A
EP 2 кг	M4 / Ø3,2
EP 4 кг	M3 / M3

Усі розміри вказані в мм. Розміри та технічні характеристики не є договірними. Технічні креслення надаються за запитом.
Усі розміри вказано в мм. Розміри та технічні характеристики не є підставою для будь-якої відповідальності. Технічні креслення надаються за

Електропроводка - *Wiring*			
+ живл.	+ сигнал	- сигнал	- живл.
+ збудження	*+ сигнал*	*- сигнал*	*- збудження*
червоний	чорний	синій	білий
червоний	*чорний*	*синій*	*білий*

EP

2 ... 4 кг

Характеристики - *Технічні характеристики*

МЕТРОЛОГІЧНІ	*METROLOGICAL*		
Номінальна місткість (Cn)	*Номінальна місткість (Cn)*	2, 4	кг
Комбінована похибка	*Комбінована похибка*	±0,05	%Cn
Вплив температури на нуль	*Вплив температури на нульове значення*	±0,005	%Cn/°C
Вплив температури на чутливість	*Вплив температури на чутливість*	±0,002	%Cn/°C
Повзучість (30 хв.)	*Похибка повзучості (30 хв.)*	±0,07	%Cn
Максимальний розмір платформи	*Максимальний розмір платформи*	120 x 120	мм
ОФІЦІЙНА МЕТРОЛОГІЯ OIML R60	***ЮРИДИЧНА МЕТРОЛОГІЯ OIML R60***		
Клас точності	*Клас точності*	-	
Максимальна ємність (Emax)	*Максимальна ємність (Emax)*	-	кг
Макс. кількість рівнів (nmax)	*Максимальна кількість інтервалів LC (nmax)*	-	d OIML
Мінімальний інтервал перевірки (vmin)	*Мінімальний інтервал перевірки (vmin)*	-	кг
Z=Emax/(2xDR)	*Z=Emax/(2xDR)*	-	
ЕЛЕКТРИЧНІ	***ELECTRICAL***		
Діапазон напруги живлення	*Номінальний діапазон напруги збудження*	1 ... 15	В
Номінальна чутливість при Cn	*Номінальна потужність при Cn*	2 ±10 %	мВ/В
Діапазон початкового нуля	*Нульове відхилення*	±10	%Cn
Вхідний/вихідний опір	*Опір входу/виходу*	410 ±15 / 350 ±5	Ω
Опір ізоляції	*Опір ізоляції*	1 000	МОм/50 В
ЗАГАЛЬНІ	***GENERAL***		
Діапазон температур з компенсацією	*Діапазон температур з компенсацією*	-10 ... +40	°C
Діапазон робочих температур	*Діапазон робочих температур*	-20 ... +60	°C
Максимальне допустиме навантаження	*Безпечне навантаження*	150	%Emax
Максимальне навантаження до руйнування	*Максимальне перевантаження*	200	%Emax
Момент затягування	*Момент затягування*	4 (M4), 2 (M3)	Нм
Ступінь захисту	*Клас захисту*	IP65	EN 60529
Матеріал Випробувальний корпус Кабельний ввід Кабельна оболонка	*Матеріал* *Вимірювальний корпус* *Кабельний ввід* *Кабельна оболонка*	Алюміній	
Довжина кабелю	*Довжина кабелю*	0,4	м
Вага нетто	*Вага нетто*	50	г

Опції - *Options*

Аксесуари - *Accessories*

Головний офіс: Technosite Altéa — 294, Rue Georges Charpak — 74100 JUVIGNY — ФРАНЦІЯ SCAIME SAS — 294, RUE GEORGES CHARPAK — CS 50501 — 74105 ANNEMASSE CEDEX — ФРАНЦІЯ
Тел.: +33 (0)4 50 87 78 64 - Факс: +33 (0)4 50 87 78 46 -info@scaime.com - www.scaime.com
Завантажте всі наші документи на нашому веб-сайті - *Download all our documents on our website*

FT-EP-FE-0920 - SCAIME - SIREN 389 325 283 - R.C.S. THONON LES BAINS - SIRET 389 325 283 00015 - SCAIME залишає за собою право вносити будь-які зміни без попереднього повідомлення - SCAIME reserves the right to bring any modification without prior notice.